JONSBO TK-3

User Manual - Benutzerhandbuch - Manuel de l'Utilisateur - 사용자 매뉴얼 - Manual de usuario -用户手册

Package Content - Lieferumfang - Contenu de L'emballage - 패키지 내용 - Contenido del paquete -包装内容

Image	Q'ty	Used for - benutzt für -utilisé pour - 용도 - Uso-用途
A	22	Screw - PSU, MB, HDD / Schraube - Netzteil, MB, HDD / Vis - PSU, MB/ 나사 - PSU, MB, HDD / Tornillos: para la fuente de alimentación, la placa base y el disco duro (HDD) / 螺丝- 电源，主板，HDD
B	15	Washer / Unterlegscheibe / Machine à laver / 세탁기 / Arandelas de tornillo / 螺丝垫片
C	8	Screw - SSD / Schraube - SSD / Vis - SSD / 나사 - SSD / Cables en espiral: para el SSD / 螺线-SSD
D	8	HDD Rubber grommet / HDD Gummitülle / Œillet en caoutchouc pour disque dur / HDD 고무 그로밋 / Almohadillas para los pies del disco duro / 硬盘脚垫
E	1	Standoff / Abstand / Impasse / 대치 상태 / Espaciadores de cobre / 铜柱
F	1	HEX wrench socket / HEX-Steckschlüssel / Douille pour clé HEX / 육각 렌치 소켓 / Llave hexagonal / 六角套筒
G	5	Cable tie / Kabelbinder / Attache de câble / 케이블 타이 / Correas de sujeción / 束线带
H	12	Fan Screw / Lüfterschraube / Vis du ventilateur / 팬 나사 / Tornillos para el ventilador / 风扇螺丝

Connectors - Anschlüsse - Connecteurs - 커넥터 - Conector -连接器

USB 3.0	Type-C Connection
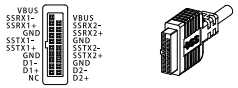	
HD AUDIO	**F_PANEL**
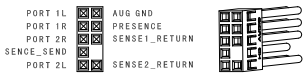	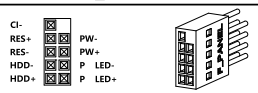

The connector diagram only shows the line sequence relationship. Please refer to the actual product for functions
Das Anschlussdiagramm zeigt nur die Leitungssequenzbeziehung. Die Funktionen entnehmen Sie bitte dem tatsächlichen Produkt
Le schéma des connecteurs montre uniquement la relation de séquence de lignes. Veuillez vous référer au produit réel pour les fonctions
커넥터 다이어그램은 라인 순서 관계만 표시하므로 기능은 실제 제품을 참조하십시오
El diagrama del conector solo muestra la relación de secuencia de líneas. Consulte el producto real para conocer las funciones
连接器图示仅表示线序关系，功能请以产品实际为准

Parts Diagram - Teilediagramm - diagramme des pièces - 부품 다이어그램 - Dibujos de una sola pieza -零件图

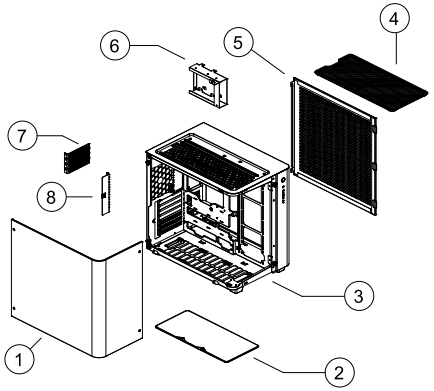

	Parts
1	Glass panel / Glasplatte / Panneau de verre / 유리 패널 / Vidrio / 玻璃
2	Air filter / Luftfilter / Filtre à air / 공기 정화기 / Filtro de aire / 底板过滤网
3	Chassis / Gehäuse / Châssis / PC 섀시 / Cuerpo principal / 主体
4	Plastic top cover / Obere Abdeckung aus Kunststoff / Capot supérieur en plastique / 플라스틱 상단 덮개 / Cubierta superior de plástico / 塑胶顶盖
5	Side panel / Seitenverkleidung / des panneaux latéraux / 측면 패널 / panel lateral / 侧板
6	HDD bracket / HDD-Halterung / Support de disque dur / HDD 브래킷 / Soporte para disco duro / 硬盘架
7	PCI E card strip / PCI-E-Kartenstreifen / Bande de carte PCI-E / PCI-E 카드 스트립 / Tira de tarjeta PCI-E / PCI E卡条
8	PCI-E cover / PCI-E-Abdeckung / Couverture PCI-E / PCI-E 덮개 / Cubierta PCI-E / PCI E盖

Installation Guide- Installationsanleitung - Guide d'installation - 설치 안내서 - Guía de instalación -安装指南

1

Remove glass and side panels before installing hardware
Entfernen Sie Glas und Seitenwände, bevor Sie Hardware installieren
Retirez le verre et les panneaux latéraux avant d'installer le matériel
하드웨어를 설치하기 전에 유리와 측면 패널을 제거하십시오
Retire el vidrio y los paneles laterales antes de instalar el hardware
安装硬件前先拆下玻璃与侧板

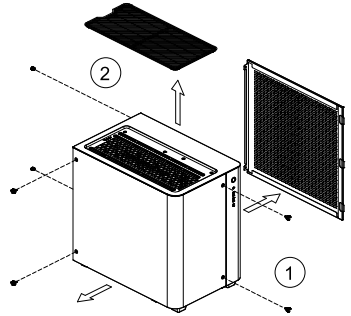

1. Unscrew the 4 thumb screws of the glass to remove the glass
2. Unscrew the 2 thumb screws on the rear panel to remove the side panel

1. Lösen Sie die 4 Rändelschrauben des Glases, um das Glas zu entfernen.
2. Lösen Sie die beiden Rändelschrauben an der Rückwand, um die Seitenwand zu entfernen.

1. Dévissez les 4 vis à oreilles du verre pour retirer le verre
2. Dévissez les 2 vis à oreilles sur le panneau arrière pour retirer le panneau latéral

1. 유리의 나비 나사 4개를 풀어 유리를 제거합니다.
2. 후면 패널에 있는 2개의 나비 나사를 풀어 측면 패널을 제거합니다

1. Desatornille los 4 tornillos de mariposa del vidrio para quitar el vidrio
2. Desatornille los 2 tornillos de mariposa en el panel trasero para quitar el panel lateral

1、拧下玻璃4颗手拧螺丝便可取下玻璃。
2、拧下后板2颗手拧螺丝便可取下侧板。

2

Remove external cover
Äußere Abdeckung entfernen
Retirer le couvercle externe
외부 덮개 제거
Instalación de la placa base
安装主板

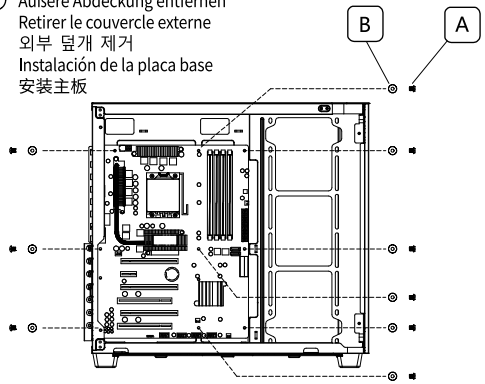

Place the motherboard in the area shown in the figure, and secure with screws

Platzieren Sie das Motherboard in dem in der Abbildung gezeigten Bereich und befestigen Sie es mit Schrauben

Placez la carte mère dans la zone indiquée sur la figure et fixez-la avec des vis

그림과 같은 위치에 마더보드를 놓고 나사로 고정합니다.

Coloque la placa base en el área indicada y fíjela con tornillos.

主板放视图区用螺丝锁住。

3

Graphics card Installation
Grafikkarte installieren
Installation de la carte graphique
그래픽 카드 설치
Instalación de la tarjeta gráfica
显卡安装

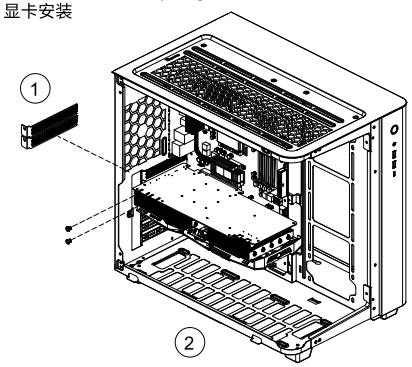

1. Remove the PCI-E bracket
2. Insert the graphics card into motherboard slot, and secure with screw.

1. Entfernen Sie die PCI-E-Halterung
2. Setzen Sie die Grafikkarte in den Motherboard-Steckplatz ein und sichern Sie sie mit einer Schraube.

1. Retirez le support PCI-E
2. Insérez la carte graphique dans la fente de la carte mère et fixez-la avec une vis.

1. PCI-E 브래킷 제거
2. 그래픽 카드를 마더보드 슬롯에 삽입하고 나사로 고정합니다.

1. Retire la barra PCI-E.
2. Inserte la tarjeta gráfica en la ranura de la placa base y fíjela con tornillos.

1、拆下PCI E卡条。
2、显卡插入主板卡槽内用螺丝锁住。

Installation Guide- Installationsanleitung - Guide d'installation - 설치 안내서 - Guía de instalación -安装指南

4

Fan/ radiator
Lüfter/Radiator
Ventilateur/ radiateur
팬/라디에이터
Ventilador/radiador de agua
风扇/水排

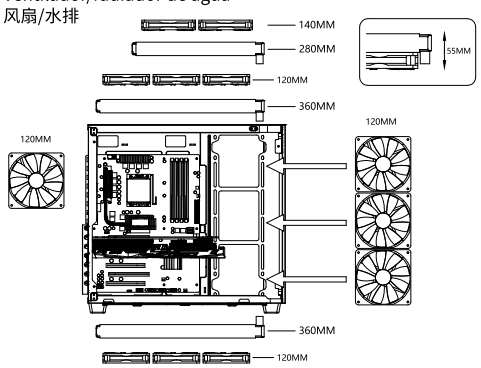

5

PSU Installation
Netzteilinstallation
Installation du bloc d'alimentation
PSU 설치
Instalación de la fuente de alimentación
电源安装

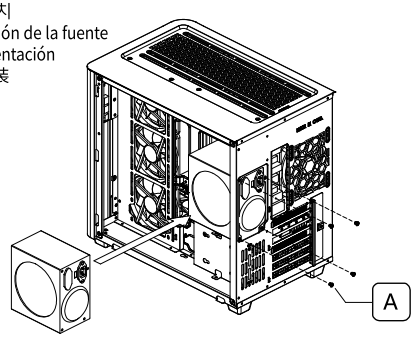

The power supply is placed in the installation area and locked with screws

Das Netzteil wird im Installationsbereich platziert und mit Schrauben befestigt

L'alimentation est placée dans la zone d'installation et verrouillée avec des vis

전원 공급 장치는 설치 영역에 배치되고 나사로 잠깁니다.

La fuente de alimentación se coloca en el área de instalación y se bloquea con tornillos.

电源放安装区域，用螺丝锁住。

6

HDD Installation
HDD-Installation
Installation du disque dur
HDD 설치
Instalación del disco duro HDD
HDD硬盘安装

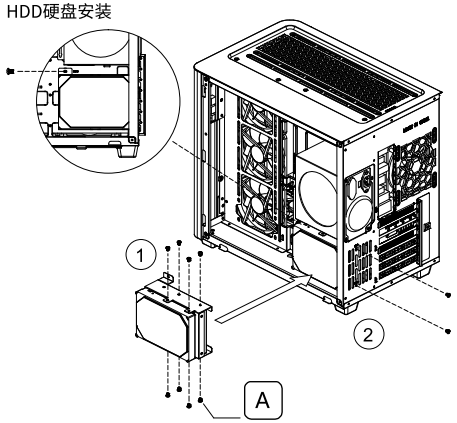

1. Remove the HDD bracket, Install the HDD to the bracket
2. Install the HDD with bracket back to the chassis

1. Entfernen Sie die Festplattenhalterung, installieren Sie die Festplatte an der Halterung
2. Installieren Sie die Festplatte mit der Halterung wieder am Gehäuse

1. Retirez le support du disque dur, installez le disque dur sur le support
2. Installez le disque dur avec le support sur le châssis

1. HDD 브래킷을 제거하고 브래킷에 HDD를 설치합니다.
2. 브래킷이 있는 HDD를 섀시에 다시 설치합니다.

1. Retire el soporte para el disco duro y coloque el HDD en el soporte.
2. Fije el soporte para el disco duro ensamblado al chasis con tornillos.

1、拆下硬盘支架，HDD硬盘安装在支架上。
2、组装好的硬盘支架用螺丝安装在机箱上。

Installation Guide- Installationsanleitung - Guide d'installation - 설치 안내서 - Guía de instalación -安装指南

7

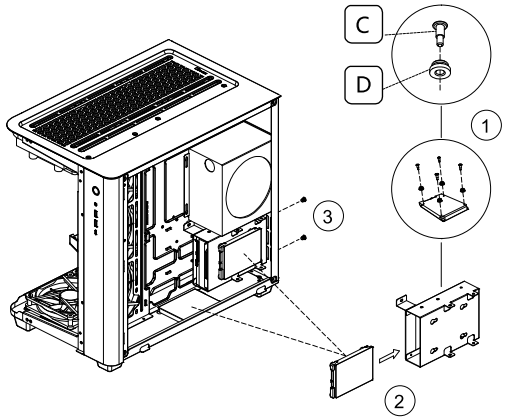

1. Remove the HDD bracket, install the SSD t the bracket with screws and rubber grommets
2. Insert the HDD to the bracket to the correspond slots, push in to secure
3. Install the HDD bracket back to chassis, and secure with screws

1. Entfernen Sie die Festplattenhalterung, installieren Sie die SSD mit Schrauben und Gummidichtungen an der Halterung
2. Setzen Sie die Festplatte in die Halterung in die entsprechenden Steckplätze ein und drücken Sie sie hinein, um sie zu sichern
3. Installieren Sie die HDD-Halterung wieder am Gehäuse und befestigen Sie sie mit Schrauben

1. Retirez le support du disque dur, installez le SSD sur le support avec des vis et des œillets en caoutchouc
2. Insérez le disque dur dans le support dans les fentes correspon -dantes, poussez pour fixer
3. Installez le support du disque dur sur le châssis et fixez-le avec des vis

1. HDD 브래킷을 제거하고 나사와 고무 그로밋을 사용하여 브 래킷 t에 SSD를 설치합니다
2. 해당 슬롯의 브래킷에 HDD를 삽입하고 밀어 넣어 고정합니다
3. HDD 브래킷을 섀시에 다시 설치하고 나사로 고정합니다

1. Retire el soporte para el disco duro y ensamble el SSD con tornillos y arandelas
2. Coloque el soporte para el disco duro ensamblado en el orificio correspondiente y empújelo hacia adelante en la ranura
3. Fije el soporte para el disco duro ensamblado al chasis con tornillos

1、拆下硬盘支架，SSD硬盘用螺丝和垫片组装好。
2、组装好的硬盘放入对应孔位，往前推入卡槽内。
3、组装好的硬盘支架用螺丝安装在机箱上。

8

Top cover and side panel installation
Montage der oberen Abdeckung und Seitenwand
Installation du capot supérieur et du panneau latéral
상단 커버 및 측면 패널 설치
Instalación de la tapa superior y los paneles laterales
顶盖与侧板安装

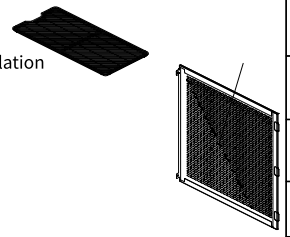

Install the top cover and right side panel

Bringen Sie die obere Abdeckung und die rechte Seitenwand an

Installez le capot supérieur et le panneau latéral droit

상단 덮개와 오른쪽 패널을 설치합니다

Instale la cubierta superior y el panel lateral derecho

安装顶盖与右侧板。

9

Glass panel installation
Einbau von Glasscheiben
Pose de panneaux de verre
유리 패널 설치
Instalación del vidrio
玻璃安装

Place the glass panel to the correspond place, secure with screws

Das Glas wird an der entsprechenden Position des Chassis montiert und mit Schrauben befestigt

Placez le panneau de verre à l'endroit correspondant, fixez-le avec des vis

유리 패널을 해당 위치에 놓고 나사로 고정합니다

Instale el vidrio en la posición correspondiente Bloqueo con tornillos

玻璃安装在机箱对应位置，用螺丝锁住。

JONSBO
For your real needs

© 2022 JONSBO Technology Co., Ltd. All right reserved. Specifications are subject to change without prior notice. Some trademark may be claimed as the property of others.